ROMATTI

ЛЮСТРЫ МОДЕРН

2024

1

2

3

4

1.

HERACLEUM by Romatti

Код: 9022R (6 вариантов)

Открыть на сайте

2.

WARREN by Romatti

Код: L6712 (4 варианта)

Открыть на сайте

3.

POCHE by Romatti

Код: J-2030 (5 вариантов)

Открыть на сайте

4.

TRILLING by Currey & Company

Код: OL716

Открыть на сайте

5

6

7

8

5.

ANTIBES by Currey & Company

Код: OL964

Открыть на сайте

6.

Люстра EBO by Romatti

Код: FR1005PL-05SC

Открыть на сайте

7.

Люстра ELIO by Romatti

Код: MOD221-PL-08-G

Открыть на сайте

8.

Люстра ELIO by Romatti

Код: MOD221-PL-12-N

Открыть на сайте

9

10

11

12

9.

Люстра NAKRET by Romatti

Код: MOD048PL-06G

Открыть на сайте

10.

Люстра MAISA by Romatti

Код: FR5036PL-08N

Открыть на сайте

11.

BILLYCART by Currey & Company

Код: OPD348

Открыть на сайте

12.

LOGGIA by Currey & Company

Код: OPD684

Открыть на сайте

13

14

15

16

13.

PHARRELL by Currey & Company

Код: OPD412

Открыть на сайте

14.

Люстра ELIO by Romatti

Код: MOD221-PL-12-G

Открыть на сайте

15.

Люстра DOES by Romatti

Код: FR5139PL-10MG

Открыть на сайте

16.

WATERLOO by Currey & Company

Код: OL972

Открыть на сайте

17

18

19

20

17.

DRIFTWOOD by Currey & Company

Код: OL478

Открыть на сайте

18.

DOCKYARD by Currey & Company

Код: OL616

Открыть на сайте

19.

BILLYCART by Currey & Company

Код: OL444

Открыть на сайте

20.

PUREBRED by Currey & Company

Код: OL966

Открыть на сайте

21

22

23

24

21.

IBIZA by Currey & Company

Код: OL937

Открыть на сайте

22.

BEACHHOUSE by Currey & Company

Код: OL441

Открыть на сайте

23.

Люстра ASSA by Romatti

Код: H007PL-04G

Открыть на сайте

24.

CARLING by Currey & Company

Код: OL364

Открыть на сайте

25

26

27

28

25.

Люстра SUTER by Romatti

Код: MOD122PL-06BS

Открыть на сайте

26.

BONFIRE by Currey & Company

Код: OL628

Открыть на сайте

27.

Люстра EKLISE by Romatti

Код: 2108/11/13P

Открыть на сайте

28.

Люстра LOYA by Romatti

Код: FR5143PL-09G

Открыть на сайте

29

30

31

32

29.

PRIMAVERA by Currey & Company

Код: OL449

Открыть на сайте

30.

HIGHBANK by Currey & Company

Код: OL775

Открыть на сайте

31.

DADO by Currey & Company

Код: OPD513

Открыть на сайте

32.

Люстра NAKRET by Romatti

Код: MOD048PL-09G

Открыть на сайте

33

34

35

36

33.

Люстра MONIS by Romatti

Код: MOD126PL-08B

Открыть на сайте

34.

Люстра EKLISE by Romatti

Код: 2108/11/13PL

Открыть на сайте

35.

Люстра PETO by Romatti

Код: FR5098PL-08BBS

Открыть на сайте

36.

CHANCELLOR by Currey & Company

Код: OL768

Открыть на сайте

37.

Люстра PUN by Romatti

Код: MOD043PL-12CH

Открыть на сайте

38.

Люстра LOYA by Romatti

Код: FR5143PL-07G

Открыть на сайте

39.

HIGHWOOD by Currey & Company

Код: OL934

Открыть на сайте

40.

Люстра SETALIT by Romatti

Код: FR5165PL-10S

Открыть на сайте

41

42

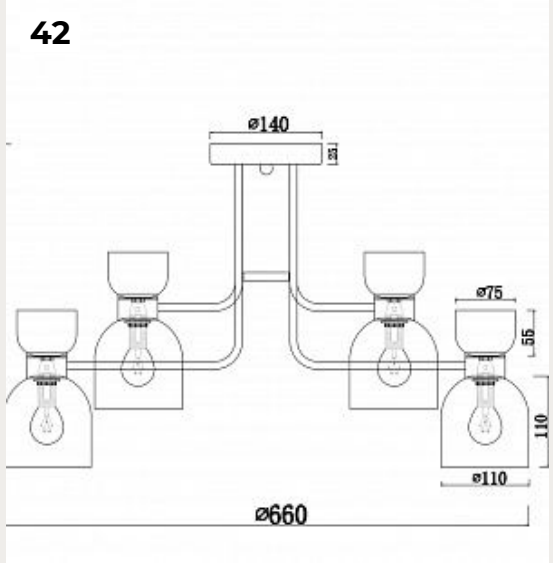

43

44

41.

Люстра RENTOS by Romatti

Код: MOD080CL-06CH

Открыть на сайте

42.

Люстра ILAS by Romatti

Код: FR5094PL-08G

Открыть на сайте

43.

Люстра DIOL by Romatti

Код: DIA005PL-06CH

Открыть на сайте

44.

Люстра PATRO by Romatti

Код: FR5104PL-08N

Открыть на сайте

45.

Настенный светильник (Бра) RENDO by Romatti

Код: 2121/09/01W

Открыть на сайте

46.

Люстра PUN by Romatti

Код: MOD043PL-08G

Открыть на сайте

47.

Люстра RACE by Romatti

Код: FR5114PL-09BZ

Открыть на сайте

48.

Люстра PUN by Romatti

Код: MOD043PL-12G

Открыть на сайте

49.

Люстра AISES by Romatti

Код: MOD106CL-L40G3K

Открыть на сайте

50.

Люстра REMANT by Romatti

Код: ARM006PL-06G

Открыть на сайте

51.

Люстра RENTOS by Romatti

Код: MOD080CL-08CH

Открыть на сайте

52.

Люстра RIA by Romatti

Код: 2146/09/08P

Открыть на сайте

53

54

55

56

53.

Подвесной светильник VEGO by Romatti

Код: MOD031PL-12B

Открыть на сайте

54.

Люстра EMERS by Romatti

Код: DIA002PL-09CH

Открыть на сайте

55.

Люстра SOLRES by Romatti

Код: 2134/11/06P

Открыть на сайте

56.

SARATOGA by Currey & Company

Код: OL679

Открыть на сайте

57

58

59

60

57.

Подвесной светильник RERSI by Romatti

Код: FR1007PL-08BS

Открыть на сайте

58.

Люстра BELON by Romatti

Код: FR5661-PL-05-CH

Открыть на сайте

59.

Люстра CHICES by Romatti

Код: FR10008PL-L46G

Открыть на сайте

60.

Люстра RAITES by Romatti

Код: 2147/09/06P

Открыть на сайте

61

62

63

64

61.

Люстра DATER by Romatti

Код: MOD548PL-25G

Открыть на сайте

62.

Люстра MARRED by Romatti

Код: MOD600PL-06W

Открыть на сайте

63.

Люстра BRAUERT by Romatti

Код: 2149/09/06P

Открыть на сайте

64.

Люстра ALANTA by Romatti

Код: MOD051PL-07TR

Открыть на сайте

65

66

67

68

65.

Люстра MARISOM by Romatti

Код: FR5115PL-08BZ

Открыть на сайте

66.

Люстра TILETO by Romatti

Код: DIA008PL-06CH

Открыть на сайте

67.

Люстра MAON by Romatti

Код: FR5037PL-05S

Открыть на сайте

68.

Люстра RODET by Romatti

Код: MOD036PL-18N

Открыть на сайте

69.

Люстра MARED by Romatti

Код: MOD600PL-09W

Открыть на сайте

70.

Люстра CISEO by Romatti

Код: MOD136PL-06BS

Открыть на сайте

71.

Люстра EMERS by Romatti

Код: DIA002PL-07CH

Открыть на сайте

72.

Люстра SERTU by Romatti

Код: 2121/03/16P

Открыть на сайте

73.

Люстра REITE by Romatti

Код: 2147/05/09C

Открыть на сайте

74.

Люстра MUSWE by Romatti

Код: 2153/05/12P

Открыть на сайте

75.

Люстра VEPPET by Romatti

Код: MOD108PL-14GB

Открыть на сайте

76.

Люстра CISEO by Romatti

Код: MOD135PL-06BS

Открыть на сайте

77

78

79

80

77.

Люстра MIELEN by Romatti

Код: FR5679PL-05N

Открыть на сайте

78.

Люстра TEARA by Romatti

Код: MOD081PL-L50G3K

Открыть на сайте

79.

Люстра WIVES by Romatti

Код: MOD062PL-L103CH3K

Открыть на сайте

80.

Люстра ONAR by Romatti

Код: MOD076PL-06N

Открыть на сайте

81

82

83

84

81.

Люстра ATAN by Romatti

Код: FR5012PL-08CH

Открыть на сайте

82.

Люстра RUSA by Romatti

Код: MOD109PL-08BS

Открыть на сайте

83.

Люстра MARISOM by Romatti

Код: FR5115PL-06BZ

Открыть на сайте

84.

Люстра QREENLY by Romatti

Код: 2120/09/10P

Открыть на сайте

85.

Люстра MAISA by Romatti

Код: FR5036PL-05N

Открыть на сайте

86.

Люстра BRAUERT by Romatti

Код: 2149/05/08P

Открыть на сайте

87.

Люстра SATOY by Romatti

Код: FR5053PL-06N

Открыть на сайте

88.

Люстра SATOY by Romatti

Код: FR5053PL-08N

Открыть на сайте

89.

Люстра RAITES by Romatti

Код: 2147/09/09P

Открыть на сайте

90.

Люстра TALANA by Romatti

Код: FR5015PL-05G

Открыть на сайте

91.

Люстра SALTUP by Romatti

Код: 2123/09/16P

Открыть на сайте

92.

Люстра FERNO by Romatti

Код: MOD070PL-L63B3K

Открыть на сайте

93

94

95

96

93.

Люстра CARRY by Romatti

Код: FR5020PL-05CH

Открыть на сайте

94.

Люстра MANSELLA by Romatti

Код: 2141/11/06P

Открыть на сайте

95.

Люстра GELIN by Romatti

Код: MOD184-PL-04-CH

Открыть на сайте

96.

Люстра RIA by Romatti

Код: 2146/05/08PL

Открыть на сайте

97

98

99

100

97.

Люстра MISE by Romatti

Код: 2015/03/08C

Открыть на сайте

98.

Люстра ANTER by Romatti

Код: MOD014CL-06N

Открыть на сайте

99.

Люстра HASIO by Romatti

Код: MOD097PL-12CH

Открыть на сайте

100.

Люстра RIA by Romatti

Код: 2146/09/08PL

Открыть на сайте

101.

Люстра EKLISE by Romatti

Код: 2108/80/13P

Открыть на сайте

102.

ALUNUS by Romatti

Код: L5314 (3 варианта)

Открыть на сайте

103.

Люстра GAZGOO by Romatti

Код: 1007/09/08P

Открыть на сайте

104.

Люстра ERIAS by Romatti

Код: FR5171PL-08BS

Открыть на сайте

105

106

107

108

105.

Люстра CEKOD by Romatti

Код: MOD113PL-07W

Открыть на сайте

106.

Люстра RIA by Romatti

Код: 2146/09/05P

Открыть на сайте

107.

Люстра GAZGOO by Romatti

Код: 1007/09/05P

Открыть на сайте

108.

Люстра BOUDE by Romatti

Код: H009PL-06G

Открыть на сайте

109

110

111

112

109.

Люстра ASTET by Romatti

Код: MOD555PL-L30CH4K

Открыть на сайте

110.

Люстра SHARTO by Romatti

Код: 2150/05/08P

Открыть на сайте

111.

Люстра LILOM by Romatti

Код: MOD527PL-06N

Открыть на сайте

112.

Люстра MUSWE by Romatti

Код: 2153/05/08P

Открыть на сайте

113

114

115

116

113.

Люстра VODES by Romatti

Код: MOD030PL-06GR

Открыть на сайте

114.

Люстра ASSA by Romatti

Код: H007PL-05G

Открыть на сайте

115.

Люстра ILTONO by Romatti

Код: 2132/09/09PS

Открыть на сайте

116.

Люстра DIDAS by Romatti

Код: MOD035PL-12B

Открыть на сайте

117.

Люстра SUTER by Romatti

Код: MOD122PL-05BS

Открыть на сайте

118.

Люстра RACE by Romatti

Код: FR5114PL-06BZ

Открыть на сайте

119.

Люстра LEORA by Romatti

Код: FR1127-PL-08-G

Открыть на сайте

120.

Люстра VEPPET by Romatti

Код: MOD108PL-14WG

Открыть на сайте

121

122

123

124

121.

Люстра BOUDE by Romatti

Код: H009PL-08G

Открыть на сайте

122.

Люстра RIA by Romatti

Код: 2146/05/08P

Открыть на сайте

123.

Люстра HASIO by Romatti

Код: MOD097PL-08CH

Открыть на сайте

124.

Люстра REV by Romatti

Код: MOD085PL-16BS

Открыть на сайте

125

126

127

128

125.

Люстра ZAGOZA by Romatti

Код: H001CL-05BS

Открыть на сайте

126.

Люстра MANSELLA by Romatti

Код: 2141/11/12P

Открыть на сайте

127.

Люстра CHICES by Romatti

Код: FR10007PL-L46G

Открыть на сайте

128.

Люстра TALANA by Romatti

Код: FR5015PL-08G

Открыть на сайте

129

130

131

132

129.

Люстра CHERTO by Romatti

Код: MOD017PL-L50MG

Открыть на сайте

130.

Люстра DATER by Romatti

Код: MOD545PL-24G

Открыть на сайте

131.

Люстра ALLONTI by Romatti

Код: 2116/00/16P

Открыть на сайте

132.

Люстра BERAS by Romatti

Код: FR5004PL-05CH

Открыть на сайте

133

134

135

136

133.

Люстра MARIA by Romatti

Код: FR5671PL-05G

Открыть на сайте

134.

Люстра NICOM by Romatti

Код: FR5127PL-06B

Открыть на сайте

135.

Люстра EMERS by Romatti

Код: DIA002PL-05CH

Открыть на сайте

136.

Люстра LIVIAN by Romatti

Код: H311-05-G

Открыть на сайте

137

138

139

140

137.

Люстра RODET by Romatti

Код: MOD036PL-12N

Открыть на сайте

138.

Люстра REN by Romatti

Код: FR5096PL-08CH

Открыть на сайте

139.

Люстра QREENLY by Romatti

Код: 2120/03/10P

Открыть на сайте

140.

Люстра WIVES by Romatti

Код: MOD062PL-L56CH3K

Открыть на сайте

141.

Люстра SHARTO by Romatti

Код: 2150/05/06P

Открыть на сайте

142.

Люстра ACOS by Romatti

Код: MOD223PL-06BS

Открыть на сайте

143.

Люстра PUN by Romatti

Код: MOD043PL-08CH

Открыть на сайте

144.

Люстра BANCER by Romatti

Код: MOD317PL-06B

Открыть на сайте

145

146

147

148

145.

Люстра WIVES by Romatti

Код: MOD062PL-L45CH3K

Открыть на сайте

146.

Люстра ASTET by Romatti

Код: MOD555PL-L23CH4K

Открыть на сайте

147.

Настенный светильник (Бра) MARKE by Romatti

Код: 2129/03/02W

Открыть на сайте

148.

Люстра CLEAM by Romatti

Код: 2152/05/08P

Открыть на сайте

149

150

151

152

149.

Люстра FERNO by Romatti

Код: MOD070PL-L36W3K

Открыть на сайте

150.

Люстра CHARIOL by Romatti

Код: FR2302-CL-04-WG

Открыть на сайте

151.

Люстра SALTUP by Romatti

Код: 2123/09/12P

Открыть на сайте

152.

Люстра SALURN by Romatti

Код: 2125/09/05P

Открыть на сайте

153

154

155

156

153.

Люстра FERNO by Romatti

Код: MOD070PL-L48W3K

Открыть на сайте

154.

Люстра EILO by Romatti

Код: FR5050PL-05BS

Открыть на сайте

155.

Люстра SHARTO by Romatti

Код: 2150/11/06P

Открыть на сайте

156.

Подвесной светильник REAK by Romatti

Код: 2152/63/01P

Открыть на сайте

157.

Настольная лампа BRAES by Romatti

Код: 2149/09/01T

Открыть на сайте

158.

Люстра MARRED by Romatti

Код: MOD600PL-10W

Открыть на сайте

159.

Люстра RINSA by Romatti

Код: 2106/00/11P

Открыть на сайте

160.

Люстра HASIO by Romatti

Код: MOD097PL-06CH

Открыть на сайте

161.

Люстра CHERTO by Romatti

Код: MOD017PL-L50N

Открыть на сайте

162.

Люстра DEREF by Romatti

Код: FR5141PL-08BS

Открыть на сайте

163.

Люстра SALURN by Romatti

Код: 2125/03/09P

Открыть на сайте

164.

Настенный светильник (Бра) ASTO by Romatti

Код: 2146/05/02W

Открыть на сайте

165.

Люстра BRAUERT by Romatti

Код: 2149/09/08P

Открыть на сайте

166.

Люстра VEPPET by Romatti

Код: MOD108PL-18WG

Открыть на сайте

167.

Люстра FENCY by Romatti

Код: 2118/09/05P

Открыть на сайте

168.

Люстра ILTONO by Romatti

Код: 2132/09/12P

Открыть на сайте

169.

Люстра MORENTE by Romatti

Код: FR5140PL-06GB

Открыть на сайте

170.

Люстра RIA by Romatti

Код: 2146/05/05P

Открыть на сайте

171.

Настенный светильник (Бра) SAREN by Romatti

Код: 2147/09/01W

Открыть на сайте

172.

Настольная лампа ILTOS by Romatti

Код: 2132/09/01T

Открыть на сайте

173

174

175

176

173.

Люстра BERAS by Romatti

Код: FR5004PL-04CH

Открыть на сайте

174.

Люстра ENICH by Romatti

Код: MOD221-PL-08-N

Открыть на сайте

175.

Люстра PUN by Romatti

Код: MOD043PL-18G

Открыть на сайте

176.

Люстра PERELINA by Romatti

Код: FR4005PL-04B

Открыть на сайте

177

178

179

180

177.

Люстра VODES by Romatti

Код: MOD030PL-05GR

Открыть на сайте

178.

Люстра FATE by Romatti

Код: FR1006PL-12N

Открыть на сайте

179.

Люстра DOES by Romatti

Код: FR5139PL-14MG

Открыть на сайте

180.

Люстра BANCER by Romatti

Код: MOD317PL-04G

Открыть на сайте

181.

Подвесной светильник SERANT by Romatti

Код: 2147/09/01P

Открыть на сайте

182.

Люстра EILO by Romatti

Код: FR5050PL-05N

Открыть на сайте

183.

ORLEANO by Romatti

Код: L5313 (4 варианта)

Открыть на сайте

184.

Люстра ZAGOZA by Romatti

Код: H001CL-07BS

Открыть на сайте

185

186

187

188

185.

Люстра SORRNO by Romatti

Код: 2134/05/09PP

Открыть на сайте

186.

Люстра SOLRES by Romatti

Код: 2134/05/06P

Открыть на сайте

187.

Люстра SERTU by Romatti

Код: 2121/09/12P

Открыть на сайте

188.

Люстра SOLRES by Romatti

Код: 2134/11/09P

Открыть на сайте

189

190

191

192

189.

Люстра BANCER by Romatti

Код: MOD317PL-04B

Открыть на сайте

190.

Люстра SHARTO by Romatti

Код: 2150/11/08P

Открыть на сайте

191.

Настольная лампа ILTOS by Romatti

Код: 2132/03/02T

Открыть на сайте

192.

Подвесной светильник BLAN by Romatti

Код: 2149/09/01P

Открыть на сайте

193.

Люстра REITE by Romatti

Код: 2147/09/09C

Открыть на сайте

194.

Подвесной светильник REAK by Romatti

Код: 2152/53/01P

Открыть на сайте

195.

Люстра RINSA by Romatti

Код: 2106/01/11P

Открыть на сайте

196.

Подвесной светильник REAK by Romatti

Код: 2152/03/01P

Открыть на сайте

197

198

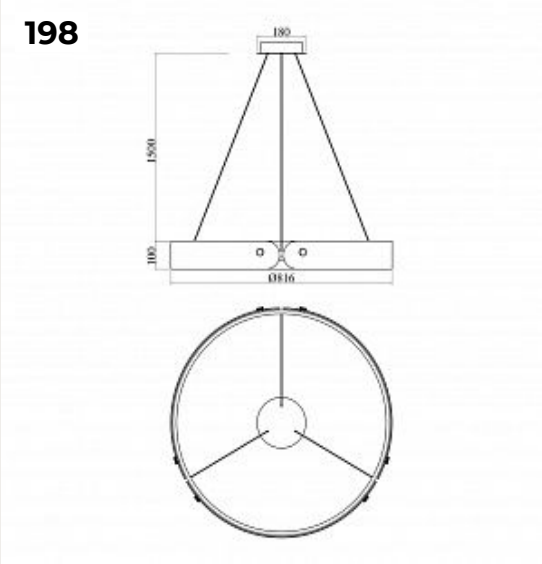

199

200

197.

Люстра SORRNO by Romatti

Код: 2134/05/13P

Открыть на сайте

198.

Люстра IRELAR by Romatti

Код: MOD309PL-L40GR4K

Открыть на сайте

199.

Люстра SERTU by Romatti

Код: 2121/09/16P

Открыть на сайте

200.

Люстра SORRNO by Romatti

Код: 2134/11/09PP

Открыть на сайте

201.

Настенный светильник (Бра) ASTO by Romatti

Код: 2146/09/02W

Открыть на сайте

202.

Подвесной светильник WORT by Romatti

Код: 2143/05/01P

Открыть на сайте

203.

Люстра MAMET by Romatti

Код: MOD099PL-06G

Открыть на сайте

204.

Люстра ILTONO by Romatti

Код: 2132/03/09PS

Открыть на сайте

205.

Подвесной светильник REAK by Romatti

Код: 2152/52/01P

Открыть на сайте

206.

Люстра SIRTUS by Romatti

Код: 2140/06/06P

Открыть на сайте

207.

Люстра TATENTO by Romatti

Код: DIA008PL-07CH

Открыть на сайте

208.

Подвесной светильник BLAN by Romatti

Код: 2149/05/01P

Открыть на сайте

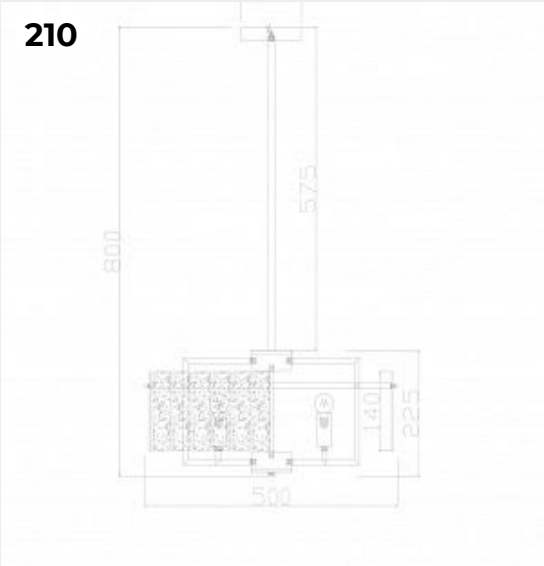

209.

Подвесной светильник ASLI by Romatti

Код: 2146/09/01P

Открыть на сайте

210.

Люстра BASIKA by Romatti

Код: FR5166PL-06N

Открыть на сайте

211.

Люстра CHICES by Romatti

Код: FR10008PL-L52G

Открыть на сайте

212.

Люстра RAITES by Romatti

Код: 2147/05/09P

Открыть на сайте

213.

Люстра SALURN by Romatti

Код: 2125/03/05P

Открыть на сайте

214.

Люстра BANTE by Romatti

Код: FR5040PL-08CH

Открыть на сайте

215.

Люстра FENCY by Romatti

Код: 2118/03/05P

Открыть на сайте

216.

Люстра MANSELLA by Romatti

Код: 2141/05/12P

Открыть на сайте

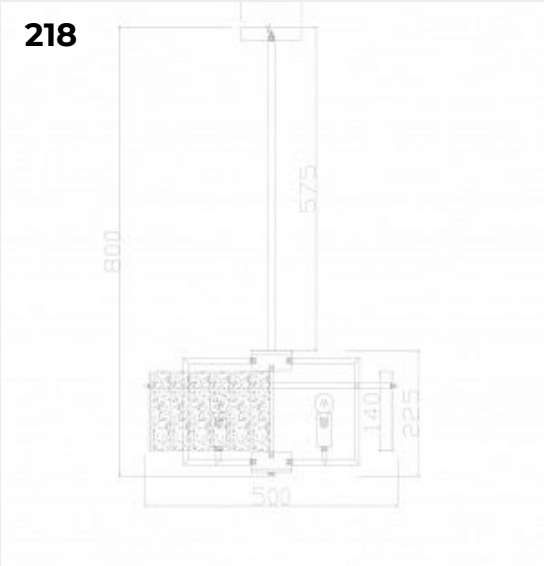

217.

Люстра CLEAM by Romatti

Код: 2152/05/06P

Открыть на сайте

218.

Люстра BASIKA by Romatti

Код: FR5166PL-06BS

Открыть на сайте

219.

Люстра STEKI by Romatti

Код: 2119/09/09P

Открыть на сайте

220.

Люстра SORRNO by Romatti

Код: 2134/11/13P

Открыть на сайте

221

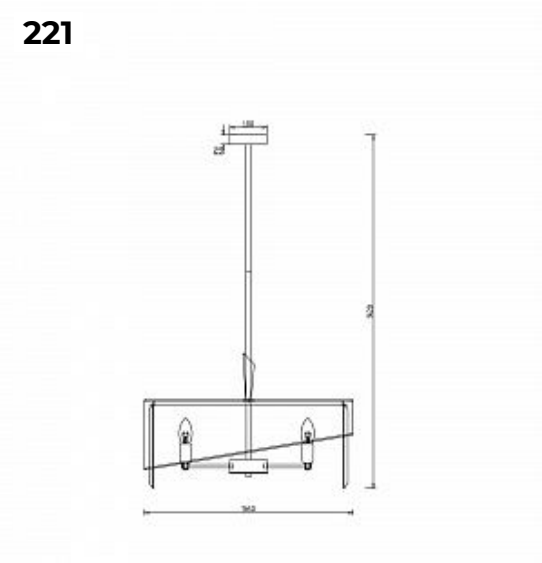

222

223

224

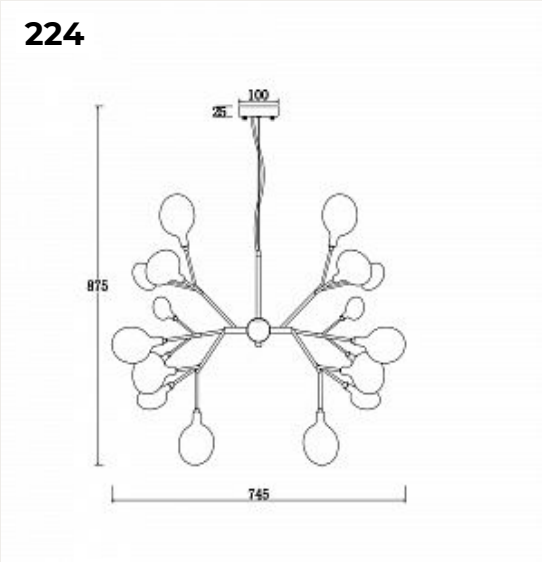

221.

Люстра EPSE by Romatti

Код: FR5170PL-08N

Открыть на сайте

222.

Подвесной светильник REAK by Romatti

Код: 2152/62/01P

Открыть на сайте

223.

Подвесной светильник REAK by Romatti

Код: 2152/02/01P

Открыть на сайте

224.

Люстра FECIAS by Romatti

Код: FR5049PL-27B

Открыть на сайте

225

226

227

228

225.

Люстра VITOR by Romatti

Код: H004CL-05BG

Открыть на сайте

226.

Подвесной светильник SERANT by Romatti

Код: 2147/05/01P

Открыть на сайте

227.

Люстра SOLON by Romatti

Код: FR2028PL-05N

Открыть на сайте

228.

Люстра REV by Romatti

Код: MOD085PL-16CH

Открыть на сайте

229.

Люстра BRAUERT by Romatti

Код: 2149/05/06P

Открыть на сайте

230.

Потолочный светильник SALTO by Romatti

Код: 2123/09/04C

Открыть на сайте

231.

Настенный светильник (Бра) RENDO by Romatti

Код: 2121/03/01W

Открыть на сайте

232.

Настольная лампа SALTER by Romatti

Код: 2123/09/08T

Открыть на сайте

233

234

235

236

233.

Люстра MANSELLA by Romatti

Код: 2141/05/08P

Открыть на сайте

234.

Люстра PATRO by Romatti

Код: FR5104PL-06N

Открыть на сайте

235.

Настольная лампа ILTOS by Romatti

Код: 2132/03/01T

Открыть на сайте

236.

Настольная лампа ILTOS by Romatti

Код: 2132/09/02T

Открыть на сайте

237.

Люстра SIRTUS by Romatti

Код: 2140/01/06P

Открыть на сайте

238.

Люстра Savia Modern

Код: FR5203PL-16BS

Открыть на сайте

239.

Люстра FERNO by Romatti

Код: MOD070PL-L48B3K

Открыть на сайте

240.

Люстра SALURN by Romatti

Код: 2125/09/09P

Открыть на сайте

241.

Настольная лампа SALTER by Romatti

Код: 2123/03/08T

Открыть на сайте

242.

Люстра LARENO by Romatti

Код: FR5093PL-05CH

Открыть на сайте

243.

Люстра MANSELLA by Romatti

Код: 2141/11/08P

Открыть на сайте

244.

Люстра ILTONO by Romatti

Код: 2132/09/09P

Открыть на сайте

245.

Люстра ROKSEE by Romatti

Код: 2095/05/06P

Открыть на сайте

246.

Люстра SERTU by Romatti

Код: 2121/03/12P

Открыть на сайте

247.

Люстра QREENLY by Romatti

Код: 2120/09/08P

Открыть на сайте

248.

Люстра ONAR by Romatti

Код: MOD076PL-08N

Открыть на сайте

249

250

251

252

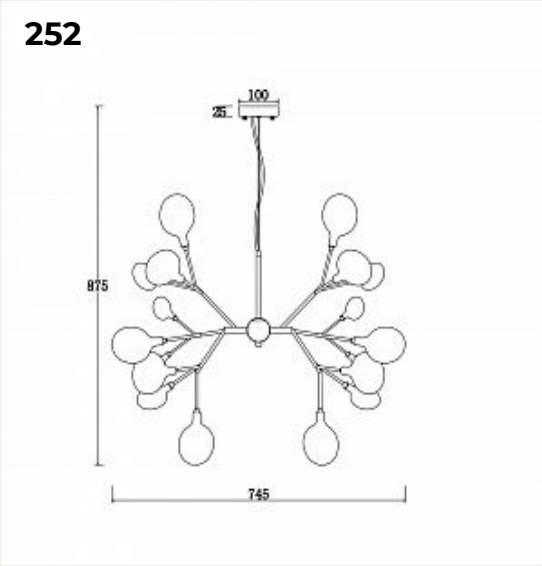

249.

Подвесной светильник ASLI by Romatti

Код: 2146/05/01P

Открыть на сайте

250.

Люстра SOLRES by Romatti

Код: 2134/05/09P

Открыть на сайте

251.

Люстра ALLONTI by Romatti

Код: 2116/01/16P

Открыть на сайте

252.

Люстра FECIAS by Romatti

Код: FR5049PL-27W

Открыть на сайте

253

254

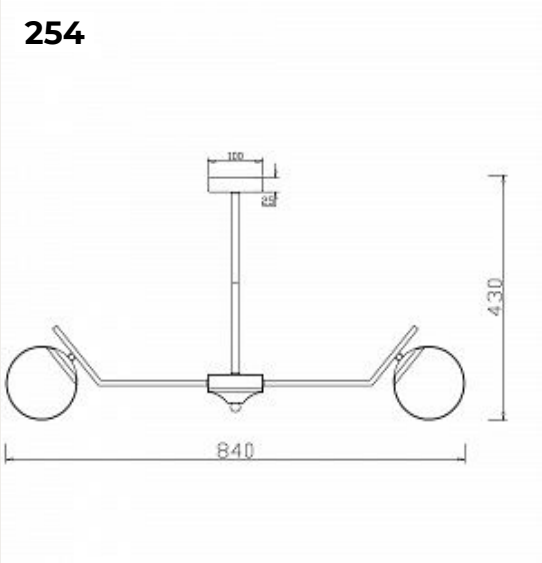

255

256

253.

Люстра RORER by Romatti

Код: MOD013PL-06W

Открыть на сайте

254.

MOONROCK by Romatti

Код: FR5173PL-08BS

Открыть на сайте

255.

Люстра MANSELLA by Romatti

Код: 2141/05/06P

Открыть на сайте

256.

Люстра STEKI by Romatti

Код: 2119/09/06P

Открыть на сайте

257.

Люстра потолочная 2169/05/06С серия Marelli Marelli

Код:

Открыть на сайте

258.

Подвесной светильник FOTAS by Romatti

Код: 2155/05/02P

Открыть на сайте

259.

Люстра FOSTY by Romatti

Код: 2155/05/08PL

Открыть на сайте

260.

Люстра ILTONO by Romatti

Код: 2132/03/09P

Открыть на сайте

261.

Люстра Savia Modern

Код: FR5203PL-10CH

Открыть на сайте

262.

Люстра Deserto Modern

Код: FR5141PL-10BS1

Открыть на сайте

263.

Люстра Felicity Modern

Код: FR5206PL-09FG

Открыть на сайте

264.

Люстра Tissage Neoclassic

Код: MOD490PL-09G

Открыть на сайте

265

266

267

268

265.

Люстра LEEMAR by Romatti

Код: 2169/05/04C

Открыть на сайте

266.

Люстра Agora Modern

Код: FR5216PL-09BS

Открыть на сайте

267.

Люстра Onda Modern

Код: FR5182PL-06FG

Открыть на сайте

268.

Люстра Agora Modern

Код: FR5216PL-06BS

Открыть на сайте

269.

Подвесной светильник RIDIM by Romatti

Код: 2165/05/08P

Открыть на сайте

270.

Люстра Tida Modern

Код: FR5196PL-08BBS

Открыть на сайте

271.

Люстра Revero Neoclassic

Код: MOD085PL-07G

Открыть на сайте

272.

Люстра Sophia Modern

Код: FR5197PL-05CH

Открыть на сайте

273.

Люстра Tissage Neoclassic

Код: MOD490PL-07G

Открыть на сайте

274.

Люстра FOSTY by Romatti

Код: 2155/11/06P

Открыть на сайте

275.

Люстра Sophia Modern

Код: FR5197PL-05BS

Открыть на сайте

276.

Люстра Agnes Modern

Код: FR5184PL-08CH

Открыть на сайте

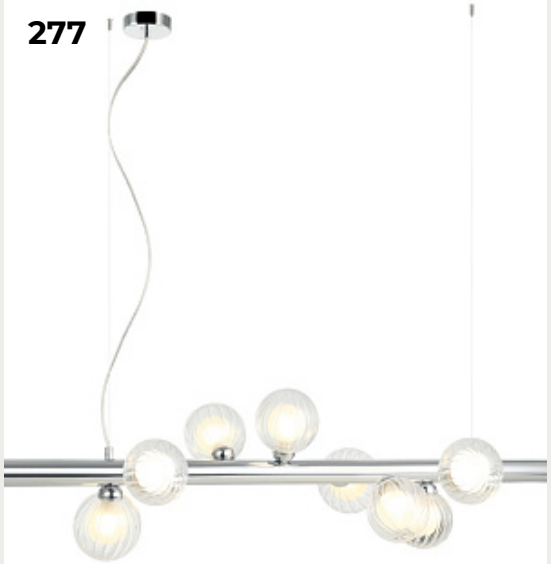

277.

Подвесной светильник RIDIM by Romatti

Код: 2165/09/08P

Открыть на сайте

278.

Люстра Porto Modern

Код: FR5104PL-06BS2

Открыть на сайте

279.

Люстра Deserto Modern

Код: FR5141PL-10BS

Открыть на сайте

280.

Люстра Adeline Modern

Код: FR5214PL-08CH

Открыть на сайте

281

282

283

284

281.

Люстра GREFT by Romatti

Код: 2170/02/05P

Открыть на сайте

282.

Люстра Camelia Modern

Код: FR5202PL-05BS

Открыть на сайте

283.

Люстра Revero Neoclassic

Код: MOD085PL-08G

Открыть на сайте

284.

Люстра Coctail time Modern

Код: MOD325PL-07G

Открыть на сайте

285.

Люстра Rosemary Classic

Код: FR5190PL-07BS

Открыть на сайте

286.

Люстра Porto Modern

Код: FR5104PL-08BS3

Открыть на сайте

287.

Люстра Felicity Modern

Код: FR5206PL-06FG

Открыть на сайте

288.

Люстра Sonder Modern

Код: FR5204PL-08BS

Открыть на сайте

289

290

291

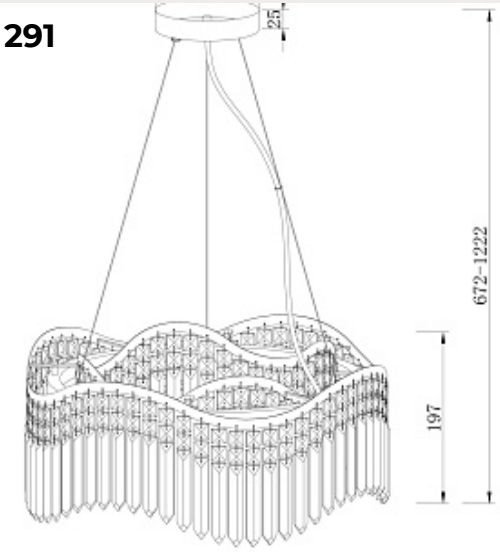

292

289.

Люстра Sonder Modern

Код: FR5204PL-06BS

Открыть на сайте

290.

Люстра Savia Modern

Код: FR5203PL-16CH

Открыть на сайте

291.

Люстра Gracia Diamant Crystal

Код: DIA201PL-06G

Открыть на сайте

292.

Люстра Coctail time Modern

Код: MOD325PL-06G

Открыть на сайте

293.

Подвесной светильник RIDIM by Romatti

Код: 2165/05/05P

Открыть на сайте

294.

Люстра Zing Modern

Код: FR5199PL-05BS

Открыть на сайте

295.

Люстра FOSTY by Romatti

Код: 2155/05/12P

Открыть на сайте

296.

Подвесной светильник Rosemary Classic

Код: FR5190PL-12BS

Открыть на сайте

297.

Люстра FORSTY by Romatti

Код: 2155/05/08C

Открыть на сайте

298.

Люстра Fresco Modern

Код: FR5190PL-06BS

Открыть на сайте

299.

Люстра Demure Modern

Код: FR5189PL-09BS

Открыть на сайте

300.

Люстра Deserto Modern

Код: FR5141PL-08BS2

Открыть на сайте

301.

Люстра Dune Modern

Код: DIA005PL-06G

Открыть на сайте

302.

Подвесной светильник SIORIO by Romatti

Код: 2132/03/01P

Открыть на сайте

303.

Люстра Bolas Modern

Код: FR5185PL-08BS

Открыть на сайте

304.

Люстра Rosemary Classic

Код: FR5190PL-05BS1

Открыть на сайте

305

306

307

308

305.

Люстра Revero Neoclassic

Код: MOD085PL-16G

Открыть на сайте

306.

Люстра GAZGOO by Romatti

Код: 1007/03/05P

Открыть на сайте

307.

Люстра подвесная 2170/02/07P , серия Graff Graff

Код:

Открыть на сайте

308.

Люстра Savia Modern

Код: FR5203PL-16CH1

Открыть на сайте

309

310

311

312

309.

Люстра Ring Modern

Код: MOD013PL-04BS1

Открыть на сайте

310.

Люстра Facet Neoclassic

Код: MOD094PL-08CH

Открыть на сайте

311.

Люстра Camelia Modern

Код: FR5202PL-08BS

Открыть на сайте

312.

Люстра Savia Modern

Код: FR5203PL-10CH1

Открыть на сайте

313

314

315

316

313.

Люстра Dallas Modern

Код: MOD545PL-24BS

Открыть на сайте

314.

Люстра Globo Modern

Код: FR5175PL-06BS

Открыть на сайте

315.

Люстра Zing Modern

Код: FR5199PL-05B

Открыть на сайте

316.

Люстра Dallas Modern

Код: MOD545PL-24B

Открыть на сайте

317

318

319

320

317.

Люстра Onda Modern

Код: FR5182PL-06CH

Открыть на сайте

318.

Люстра Mood Modern

Код: MOD172PL-06BS

Открыть на сайте

319.

Люстра Planets Modern

Код: FR5200PL-09FG

Открыть на сайте

320.

Люстра Deserto Modern

Код: FR5141PL-08BS1

Открыть на сайте

321

322

323

324

321.

Люстра GAZGOO by Romatti

Код: 1007/03/08P

Открыть на сайте

322.

Люстра Felicity Modern

Код: FR5206PL-08FG

Открыть на сайте

323.

Люстра Enzo Modern

Код: FR5201PL-10B

Открыть на сайте

324.

Люстра Facet Neoclassic

Код: MOD094PL-06G

Открыть на сайте

325.

Люстра Facet Neoclassic

Код: MOD094PL-08G

Открыть на сайте

326.

Люстра FOSTY by Romatti

Код: 2155/11/12P

Открыть на сайте

327.

Люстра Porto Modern

Код: FR5104PL-08BS2

Открыть на сайте

328.

Люстра FOSTY by Romatti

Код: 2155/05/08P

Открыть на сайте

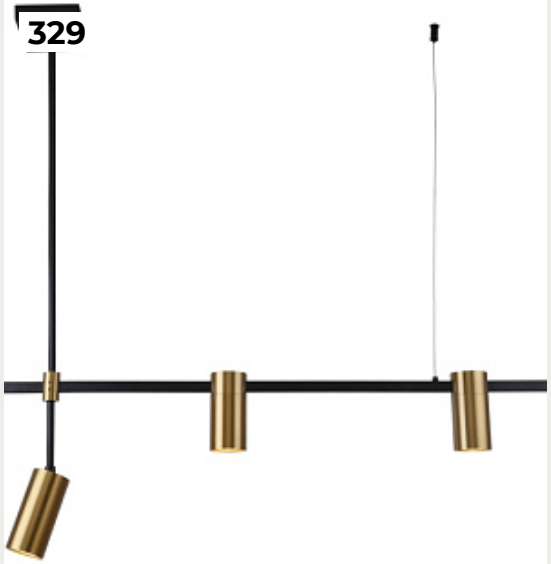

329.

Люстра на штанге 2162/05/05P серия Ausver Ausver

Код:

Открыть на сайте

330.

Люстра Aura Modern

Код: MOD016PL-08BS

Открыть на сайте

331.

Люстра FORSTY by Romatti

Код: 2155/05/06C

Открыть на сайте

332.

Люстра Zing Modern

Код: FR5199PL-05BS1

Открыть на сайте

333.

Подвесной светильник SENILO by Romatti

Код: 2166/09/05P

Открыть на сайте

334.

Подвесной светильник NASTE by Romatti

Код: 2157/09/02P

Открыть на сайте

335.

Люстра Facet Neoclassic

Код: MOD094PL-06CH

Открыть на сайте

336.

Подвесной светильник RIDIM by Romatti

Код: 2165/09/15P

Открыть на сайте

337.

Подвесной светильник SENILO by Romatti

Код: 2166/09/01P

Открыть на сайте

338.

Люстра WURDET by Romatti

Код: 2160/05/08P

Открыть на сайте

339.

Люстра FOSTY by Romatti

Код: 2155/11/08PL

Открыть на сайте

340.

Люстра Revero Neoclassic

Код: MOD085PL-12G

Открыть на сайте

341.

Люстра GOLISE by Romatti

Код: 2157/09/12PL

Открыть на сайте

342.

Люстра GREFT by Romatti

Код: 2170/02/07PL

Открыть на сайте

343.

Люстра FOSTY by Romatti

Код: 2155/05/06P

Открыть на сайте

344.

Люстра потолочная 2169/09/06C серия Marelli Marelli

Код:

Открыть на сайте

345.

Подвесной светильник SALORE by Romatti

Код: 2161/11/02WP

Открыть на сайте

346.

Люстра Gatsby Modern

Код: FR5232PL-06B1

Открыть на сайте

347.

Настенный светильник (Бра) SWANDI by Romatti

Код: 2165/09/05W

Открыть на сайте

348.

Настенный светильник (Бра) SWANDI by Romatti

Код: 2165/05/05W

Открыть на сайте

349

350

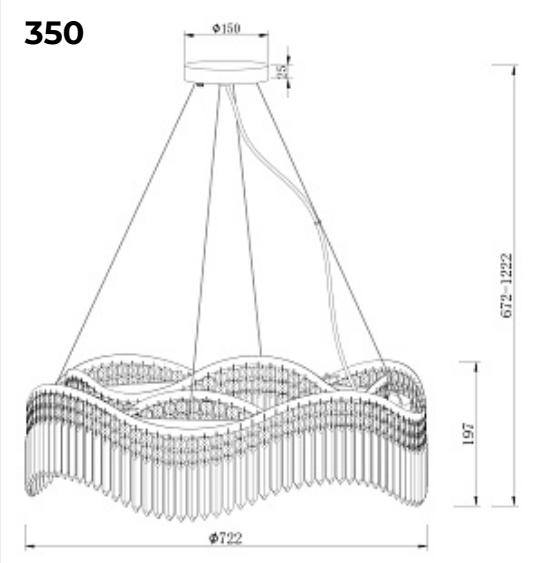

351

352

349.

Люстра Inversion Modern

Код: FR5233PL-13BS

Открыть на сайте

350.

Люстра Gracia Diamant Crystal

Код: DIA201PL-10G

Открыть на сайте

351.

Люстра FOSTY by Romatti

Код: 2155/11/08P

Открыть на сайте

352.

Люстра FORSTY by Romatti

Код: 2155/11/06C

Открыть на сайте

353.

GREFT by Romatti

Код: 2170/05/05P

Открыть на сайте

354.

Люстра Lucrecia Modern

Код: FR5217PL-08FG

Открыть на сайте

355.

Светильник настенный 2169/05/01W серия Marelli Marelli

Код:

Открыть на сайте

356.

Люстра CHAMLIO by Romatti

Код: 2037/09/05P

Открыть на сайте

357.

Подвесной светильник SENILO by Romatti

Код: 2166/05/05P

Открыть на сайте

358.

Люстра WURDET by Romatti

Код: 2160/02/06P

Открыть на сайте

359.

Люстра WURDET by Romatti

Код: 2160/05/06P

Открыть на сайте

360.

Люстра Revero Neoclassic

Код: MOD085PL-08CH

Открыть на сайте

361.

Люстра на штанге 2162/05/12P серия Ausver Ausver

Код:

Открыть на сайте

362.

Подвесной светильник RIDIM by Romatti

Код: 2165/09/05P

Открыть на сайте

363.

Подвесной светильник SALORE by Romatti

Код: 2161/02/02WP

Открыть на сайте

364.

Люстра FORSTY by Romatti

Код: 2155/11/08C

Открыть на сайте

365

366

367

368

365.

Люстра FATUTA by Romatti

Код: 2019/09/08C

Открыть на сайте

366.

Подвесной светильник RIDIM by Romatti

Код: 2165/05/15P

Открыть на сайте

367.

Люстра Marble Modern

Код: FR5230PL-06BS

Открыть на сайте

368.

GREFT by Romatti

Код: 2170/05/07PL

Открыть на сайте

369.

Подвесной светильник RIDIM by Romatti

Код: 2165/09/12P

Открыть на сайте

370.

Люстра потолочная 2169/09/04C серия Marelli Marelli

Код:

Открыть на сайте

371.

Люстра CHAMLIO by Romatti

Код: 2037/09/06P

Открыть на сайте

372.

Люстра GREFT by Romatti

Код: 2170/05/07P

Открыть на сайте

373.

Светильник подвесной 2169/09/01P серия Marelli Marelli

Код:

Открыть на сайте

374.

Подвесной светильник RIDIM by Romatti

Код: 2165/05/12P

Открыть на сайте

375.

Светильник настенный 2162/05/03W серия Ausver Ausver

Код:

Открыть на сайте

376.

Светильник подвесной 2169/05/01P серия Marelli Marelli

Код:

Открыть на сайте

377

378

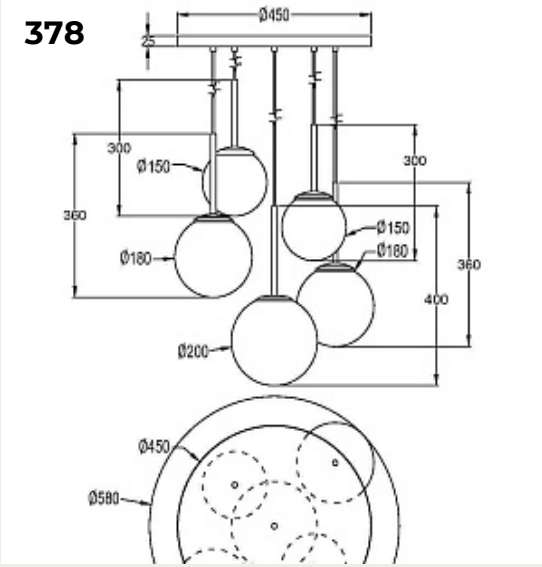

379

380

377.

Люстра Flaty Modern

Код: FR5374PL-06BS

Открыть на сайте

378.

Люстра Basic form Modern

Код: MOD321PL-05G1

Открыть на сайте

379.

Люстра WURDET by Romatti

Код: 2160/02/08P

Открыть на сайте

380.

Люстра подвесная 2123/09/08P , серия Salut Salut

Код:

Открыть на сайте

381.

Подвесной светильник Mirage Modern

Код: MOD173PL-L60BS3K

Открыть на сайте

382.

Светильник настенный 2169/09/01W серия Marelli Marelli

Код:

Открыть на сайте

383.

Люстра Tropic Modern

Код: MOD164PL-06BS

Открыть на сайте

384.

Люстра потолочная 2162/05/08C серия Ausver Ausver

Код:

Открыть на сайте

385

386

387

388

385.

Люстра Basic form Modern

Код: MOD521PL-05G

Открыть на сайте

386.

Люстра Pattern Modern

Код: MOD267PL-L42G3K

Открыть на сайте

387.

Люстра Cross Modern

Код: FR5381PL-06CH

Открыть на сайте

388.

Люстра Drop Modern

Код: MOD273PL-L80G3K

Открыть на сайте

389

390

391

392

389.

Люстра Reels Modern

Код: MOD268PL-07G

Открыть на сайте

390.

Люстра Reels Modern

Код: MOD268PL-07B

Открыть на сайте

391.

Светильник настенный 2162/05/04W серия Ausver Ausver

Код:

Открыть на сайте

392.

Люстра Pattern Modern

Код: MOD267PL-L42CH3K

Открыть на сайте

393

394

395

396

393.

Люстра Branch Modern

Код: MOD176PL-16G

Открыть на сайте

394.

Люстра Borgy Modern

Код: FR5379PL-12G

Открыть на сайте

395.

Люстра Borgy Modern

Код: FR5379PL-08G

Открыть на сайте

396.

Люстра Frozen Modern

Код: MOD254PL-05BS

Открыть на сайте

397

398

399

400

397.

Люстра Cross Modern

Код: FR5381PL-06G

Открыть на сайте

398.

KORRA by Romatti

Код: ADSD07 (6 вариантов)

Открыть на сайте

399.

Люстра Side Crystal

Код: FR1009PL-06BS

Открыть на сайте

400.

Светильник подвесной светодиодный 4013/03/03PL, серия Felloria Felloria

Код:

Открыть на сайте

401

402

403

404

401.

AOLA by Romatti

Код: ABD34 (2 варианта)

Открыть на сайте

402.

Подвесной светильник Tessara Modern

Код: MOD081PL-L84G3K

Открыть на сайте

403.

Люстра Frozen Modern

Код: MOD254PL-07BS

Открыть на сайте

404.

Люстра Sphirity Modern

Код: FR5376CL-08B

Открыть на сайте

405

406

407

408

405.

Подвесной светильник Golden Cage Modern

Код: MOD216PL-L42G3K

Открыть на сайте

406.

Люстра Ejection Modern

Код: FR5378PL-06SM

Открыть на сайте

407.

Люстра Ejection Modern

Код: FR5378PL-08SM

Открыть на сайте

408.

Люстра Borgy Modern

Код: FR5379PL-11G

Открыть на сайте

409

410

411

412

409.

Светильник подвесной светодиодный 4012/02/12P, серия Sportu Sportu

Код:

Открыть на сайте

410.

SUL'DAS by Romatti

Код: ADSD14 (8 вариантов)

Открыть на сайте

411.

KANOPSYS by Romatti

Код: AJDD23-90102-A

Открыть на сайте

412.

Люстра Pharao Modern

Код: MOD361PL-L41BS3K

Открыть на сайте

413

414

415

416

413.

BYREL by Romatti

Код: AD9008 (4 варианта)

Открыть на сайте

414.

Люстра Petra Modern

Код: MOD250PL-L36BS3K

Открыть на сайте

415.

Люстра Flaty Modern

Код: FR5374PL-10BS

Открыть на сайте

416.

Люстра Frozen Modern

Код: MOD254PL-12BS

Открыть на сайте

417

418

419

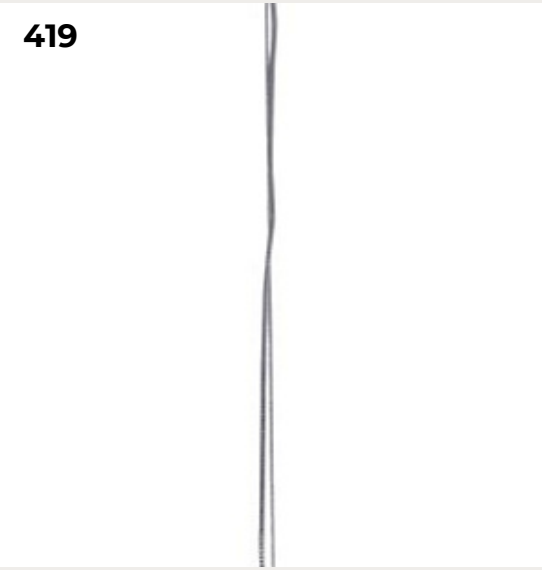

420

417.

Люстра Tender Modern

Код: FR5373CL-06BS

Открыть на сайте

418.

JEKKER by Romatti

Код: ADSD17 (2 варианта)

Открыть на сайте

419.

Светильник подвесной светодиодный 4013/03/01P, серия Felloria Felloria

Код:

Открыть на сайте

420.

Подвесной светильник Ejection Modern

Код: FR5378PL-07SM

Открыть на сайте

421

422

423

424

421.

Люстра Rim Modern

Код: MOD058PL-L200BSK

Открыть на сайте

422.

Люстра Drop Modern

Код: MOD273PL-L80CH3K

Открыть на сайте

423.

RASTRA by Romatti

Код: ADSD19 (3 варианта)

Открыть на сайте

424.

PELERENE by Romatti

Код: ABD13 (2 варианта)

Открыть на сайте

425

426

427

428

425.

VYLER by Romatti

Код: AJDD23-90027 (2 варианта)

Открыть на сайте

426.

CHAOSSE by Romatti

Код: ASCD02

Открыть на сайте

427.

OCCHIALI by Romatti

Код: AJDD23-90056-A (2 варианта)

Открыть на сайте

428.

Светильник подвесной светодиодный 4013/03/06P, серия Felloria Felloria

Код:

Открыть на сайте

429

430

431

432

429.

Люстра Lora Modern

Код: FR5432PL-06BBS

Открыть на сайте

430.

SINTILLA by Romatti

Код: 9701P (6 вариантов)

Открыть на сайте

431.

Люстра Kamelia Modern

Код: FR5446PL-04BS

Открыть на сайте

432.

NORYL by Romatti

Код: AYWPL121

Открыть на сайте

433

434

435

436

433.

Люстра Firefly Modern

Код: FR5427PL-04BS

Открыть на сайте

434.

OPERRA by Romatti

Код: AYCD04-5

Открыть на сайте

435.

Люстра Martina Modern

Код: MOD034PL-05CH

Открыть на сайте

436.

YUNERA by Romatti

Код: AHDD01

Открыть на сайте

437.

Люстра Clip Modern

Код: FR5426PL-06BS

Открыть на сайте

438.

CAPPA by Romatti

Код: L16181 (3 варианта)

Открыть на сайте

439.

Светильник потолочно-настенный 2181/06/03CW, серия Senza Senza

Код:

Открыть на сайте

440.

Люстра Sharlot Crystal

Код: FR1012PL-06BS

Открыть на сайте

441

442

443

444

441.

Люстра Firefly Modern

Код: FR5427PL-06BS

Открыть на сайте

442.

Светильник подвесной светодиодный 4012/02/02P, серия Sportu Sportu

Код:

Открыть на сайте

443.

Люстра Castello Modern

Код: MOD336PL-L170G3K

Открыть на сайте

444.

Люстра Kamelia Modern

Код: FR5446PL-04BS1

Открыть на сайте

445

446

447

448

445.

Люстра Amulet Modern

Код: MOD555PL-L23CH5K

Открыть на сайте

446.

Люстра Sharlot Crystal

Код: FR1012PL-05BS

Открыть на сайте

447.

Люстра Lora Modern

Код: FR5432PL-08BBS

Открыть на сайте

448.

HERRA by Romatti

Код: 9022P (3 варианта)

Открыть на сайте

449.

Светильник настенный 2182/05/01W, серия Martinini Martinini

Код:

Открыть на сайте

450.

Люстра Antic Modern

Код: MOD302PL-10CG

Открыть на сайте

451.

CEVERRA by Romatti

Код: ASYD11

Открыть на сайте

452.

HURRA by Romatti

Код: ADSD22 (2 варианта)

Открыть на сайте

453

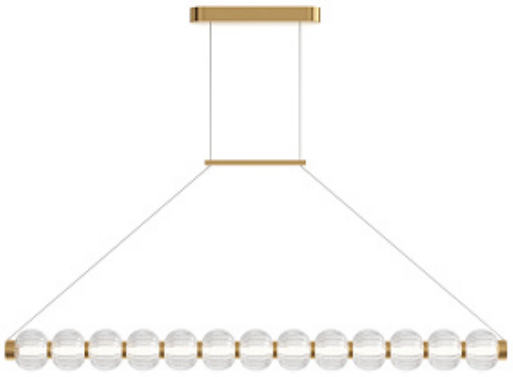

454

455

456

453.

Люстра Amulet Modern

Код: MOD555PL-L18G3K

Открыть на сайте

454.

ROJERIA by Romatti

Код: ADSD03 (2 варианта)

Открыть на сайте

455.

Светильник подвесной светодиодный 4012/05/02P, серия Sportu Sportu

Код:

Открыть на сайте

456.

Люстра Martina Modern

Код: MOD034PL-10CH

Открыть на сайте

457

458

459

460

457.

CANELLA by Romatti

Код: AJDD23-90041-A

Открыть на сайте

458.

EVLA by Romatti

Код: AJDD23-90014-A

Открыть на сайте

459.

OPIUM by Romatti

Код: L17119 (3 варианта)

Открыть на сайте

460.

KILLERANA by Romatti

Код: L16152 (8 вариантов)

Открыть на сайте

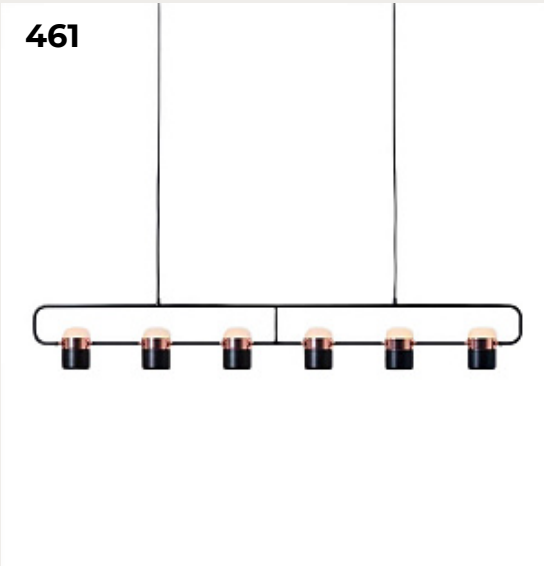

461.

MERDES by Romatti

Код: AXD01-6

Открыть на сайте

462.

Люстра Pharao Modern

Код: MOD361PL-L58BS3K

Открыть на сайте

463.

Светильник подвесной светодиодный 4012/05/08PL, серия Sportu Sportu

Код:

Открыть на сайте

464.

Светильник настенный светодиодный 4012/05/02W, серия Sportu Sportu

Код:

Открыть на сайте

465

466

467

468

465.

Светильник настенный светодиодный 4012/05/01WL, серия Sportu Sportu

Код:

Открыть на сайте

466.

Торшер 2182/05/01F, серия Martinini Martinini

Код:

Открыть на сайте

467.

QUORES by Romatti

Код: APD11

Открыть на сайте

468.

Люстра Castello Modern

Код: MOD336PL-L120G3K

Открыть на сайте

469.

Светильник настольный 2182/02/01T, серия Martinini Martinini

Код:

Открыть на сайте

470.

Светильник подвесной светодиодный 4013/03/02P, серия Felloria Felloria

Код:

Открыть на сайте

471.

Люстра Sharlot Crystal

Код: FR1012PL-04BS

Открыть на сайте

472.

Люстра Tesse Crystal

Код: FR1011PL-06B

Открыть на сайте

473

474

475

476

473.

Светильник подвесной 2183/02/06P, серия Aura Aura

Код:

Открыть на сайте

474.

Светильник настольный светодиодный 4012/02/02T, серия Sportu Sportu

Код:

Открыть на сайте

475.

Торшер 4012/02/04F, серия Sportu Sportu

Код:

Открыть на сайте

476.

NERKA by Romatti

Код: ADSD02 (6 вариантов)

Открыть на сайте

477

478

479

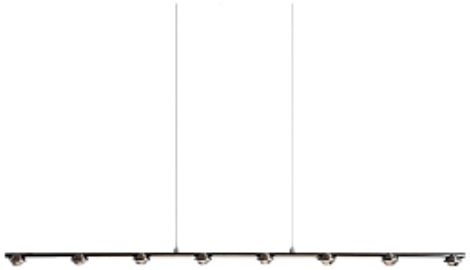

480

477.

BORALA by Romatti

Код: L17127 (6 вариантов)

Открыть на сайте

478.

Светильник подвесной 2183/05/06P, серия Aura Aura

Код:

Открыть на сайте

479.

JUDITH by Romatti

Код: L17125 (2 варианта)

Открыть на сайте

480.

KOLOSS by Romatti

Код: L17126 (6 вариантов)

Открыть на сайте

481

482

483

484

481.

HOBRES by Romatti

Код: L17124 (10 вариантов)

Открыть на сайте

482.

ISTREM by Romatti

Код: L17118 (4 варианта)

Открыть на сайте

483.

PENTAKLES by Romatti

Код: L17121 (9 вариантов)

Открыть на сайте

484.

CILLAR by Romatti

Код: L17112 (2 варианта)

Открыть на сайте

485

486

487

488

485.

WOLTER by Romatti

Код: L17115 (2 варианта)

Открыть на сайте

486.

EURON by Romatti

Код: L17116 (6 вариантов)

Открыть на сайте

487.

FERENGE by Romatti

Код: L11369 (3 варианта)

Открыть на сайте

488.

JOY-JOY by Romatti

Код: L11428 (8 вариантов)

Открыть на сайте

489

490

491

492

489.

HATREN by Romatti

Код: L11427 (3 варианта)

Открыть на сайте

490.

NELLERA by Romatti

Код: L11431 (12 вариантов)

Открыть на сайте

491.

WOLLY'S by Romatti

Код: L11434 (6 вариантов)

Открыть на сайте

492.

ETARIA by Romatti

Код: L11435

Открыть на сайте

493

494

495

496

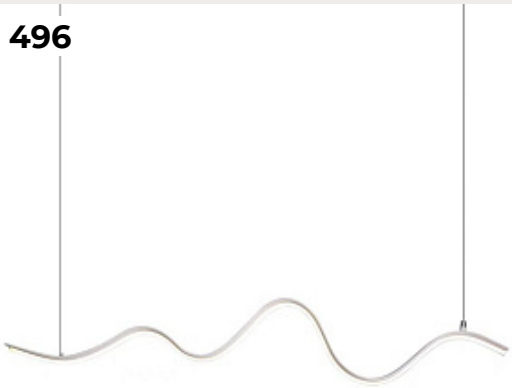

493.

AGNESSA by Romatti

Код: L11442 (5 вариантов)

Открыть на сайте

494.

FANNEL by Romatti

Код: L11445 (6 вариантов)

Открыть на сайте

495.

TAYRAN by Romatti

Код: L11436 (6 вариантов)

Открыть на сайте

496.

ILLINA by Romatti

Код: L11439

Открыть на сайте

497

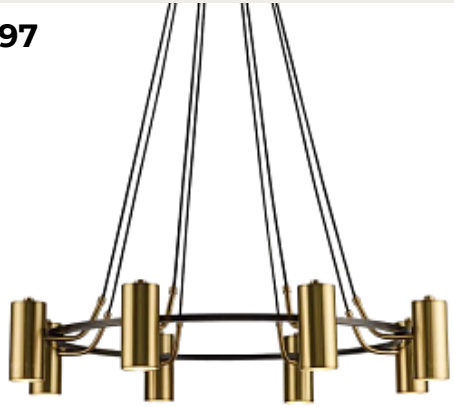

498

499

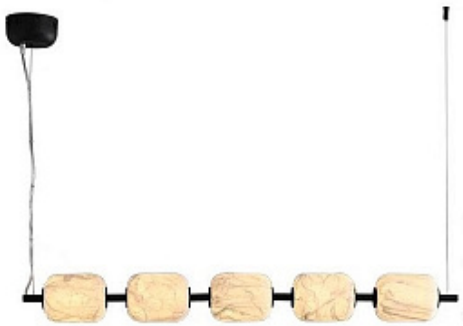

500

497.

GYNERA by Romatti

Код: L11446 (6 вариантов)

Открыть на сайте

498.

UKKE by Romatti

Код: L11438 (3 варианта)

Открыть на сайте

499.

GREGORA by Romatti

Код: L11453 (3 варианта)

Открыть на сайте

500.

NOLAH by Romatti

Код: L11455 (4 варианта)

Открыть на сайте

501

501.

CARTERA by Romatti

Код: L11454 (3 варианта)

Открыть на сайте